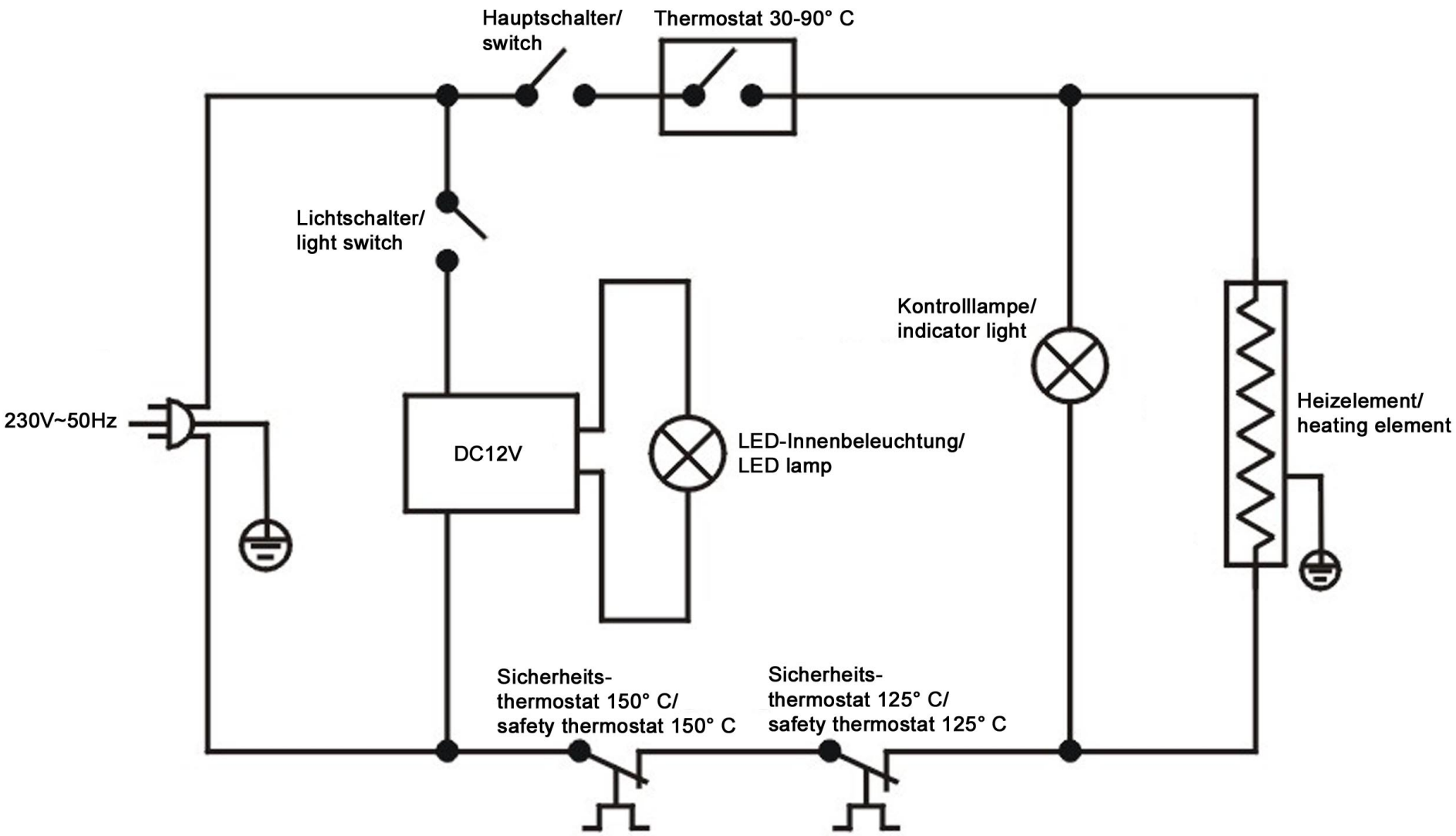

Bartscher	Heisse Theke "Deli Plus I/II" Artikel-Nr.: 305.053/305.054	Schaltplan 10.09.2009	Seite 1/1