QJH-X10D1-BZT-01

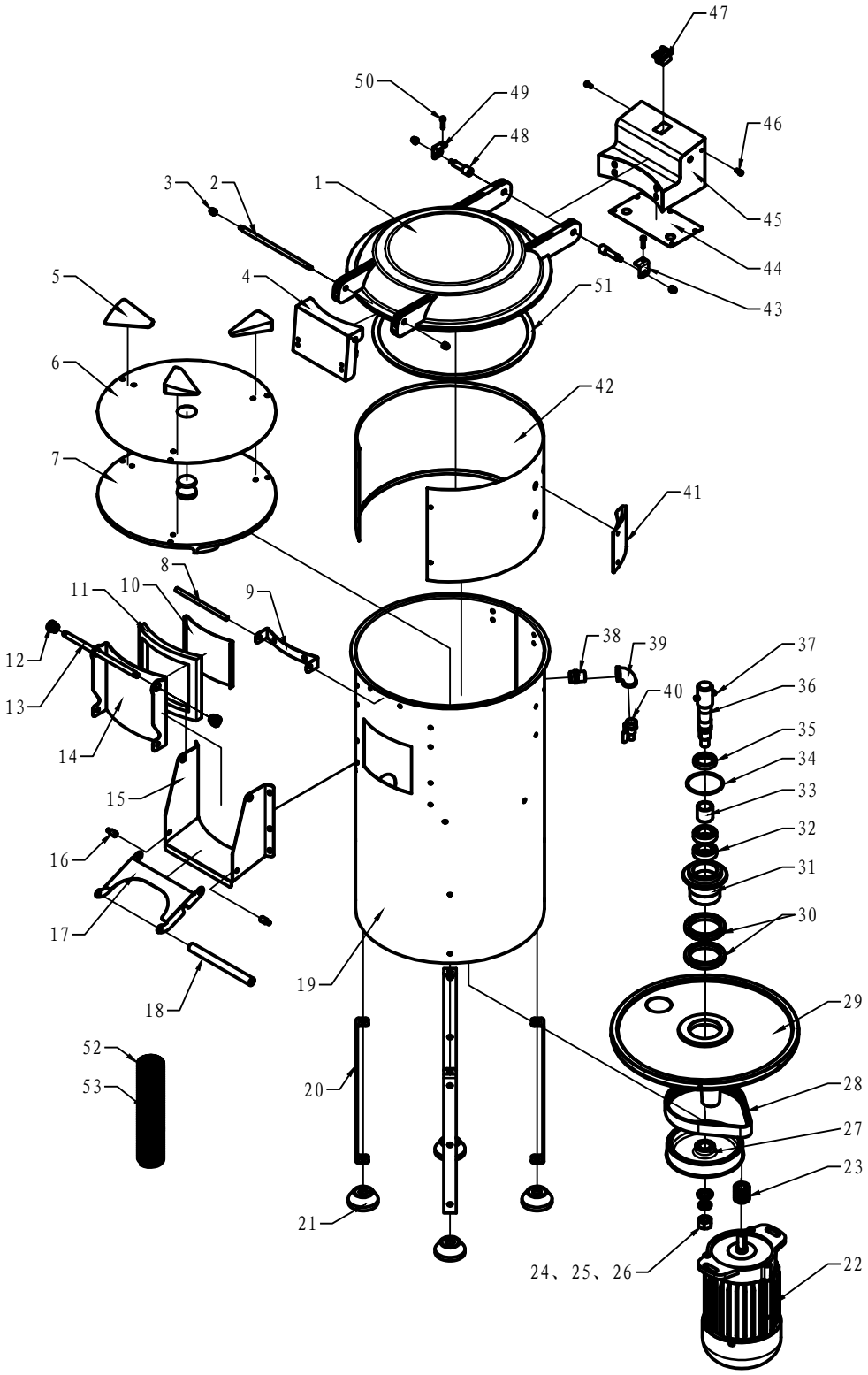

							浙江千家汇电器制造有限公司
标记	更改内容			签名	年月日		
名称	签名	年月日	名称	签名	年月日		X10D1 爆炸图
设计			标准化			阶段标记 / 数量 / 比例	
审核							QJH-X10D1-BZT-01
工艺			批准			第 1 张 共 3 张	

借(通)用件登记

描图

描校

旧底图总号

底图总号

签字

日期