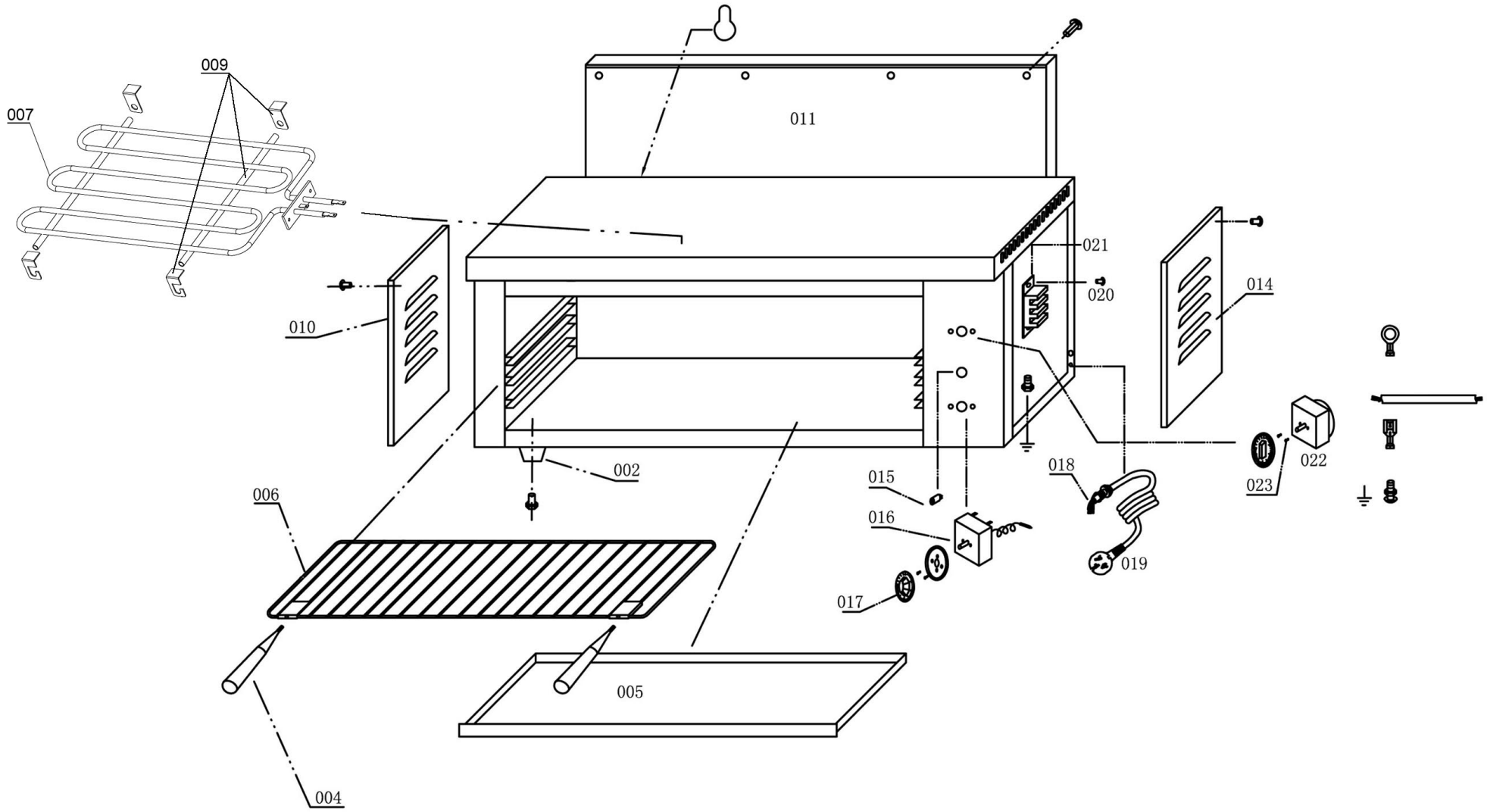

Bartscher	Salamander 100, 2kW, CNS Artikel-Nr.: A1515001	Explosionszeichnung 05.06.2015	Seite 1/2

Pos.	Artikelbeschreibung	Description of item	Artikel Nr./Item No.
2	Fuß, Gummi, schwarz Ø 30 x 15	Base, rubber, black Ø 30 x 15	A042567
4	Griff f. Rost	Handle f. grid	A015150011
5	Fettauffangschale	Grease drip pan	A0AT93605
6	Rost m. Griffen	Grid with handles	A0AT93606
7	Heizkörper 2000W, 230V	Heating element 2000W, 230V	A0AT93607
9	Befestigungsset	Bracket set	A015150019
10	Abdeckung, rechts	Right cover	A015150013
11	Rückwand	Back panel	A015150014
14	Abdeckung, links	Left cover	A015150015
15	Kontrolllampe, grün z. Heizkörper	Indicator light, green f. heating element	E0301130015
16	Energieregler 13A, 230V	Energy regulator 13A, 230V	05057021010
17	Knebel m. Skalenring	Thermostat knob	A0AT93617
18	Zugentlastung	Strain relief	016240434
19	Anschlusskabel m. Stecker	Power cord w. plug	A039896
20	Anschlussklemme HS JX2, 30A	Terminal clamp HS JX2, 30A	A0AT93621
21			
22	Knebel m. Skalenring ab 01/2008	Knob f. scale ring from 01/2008	A0AT936221
23	Timer DKJ-Y16A, 1-polig	Timer DKJ-Y16A, 1-polig	A0AT93623