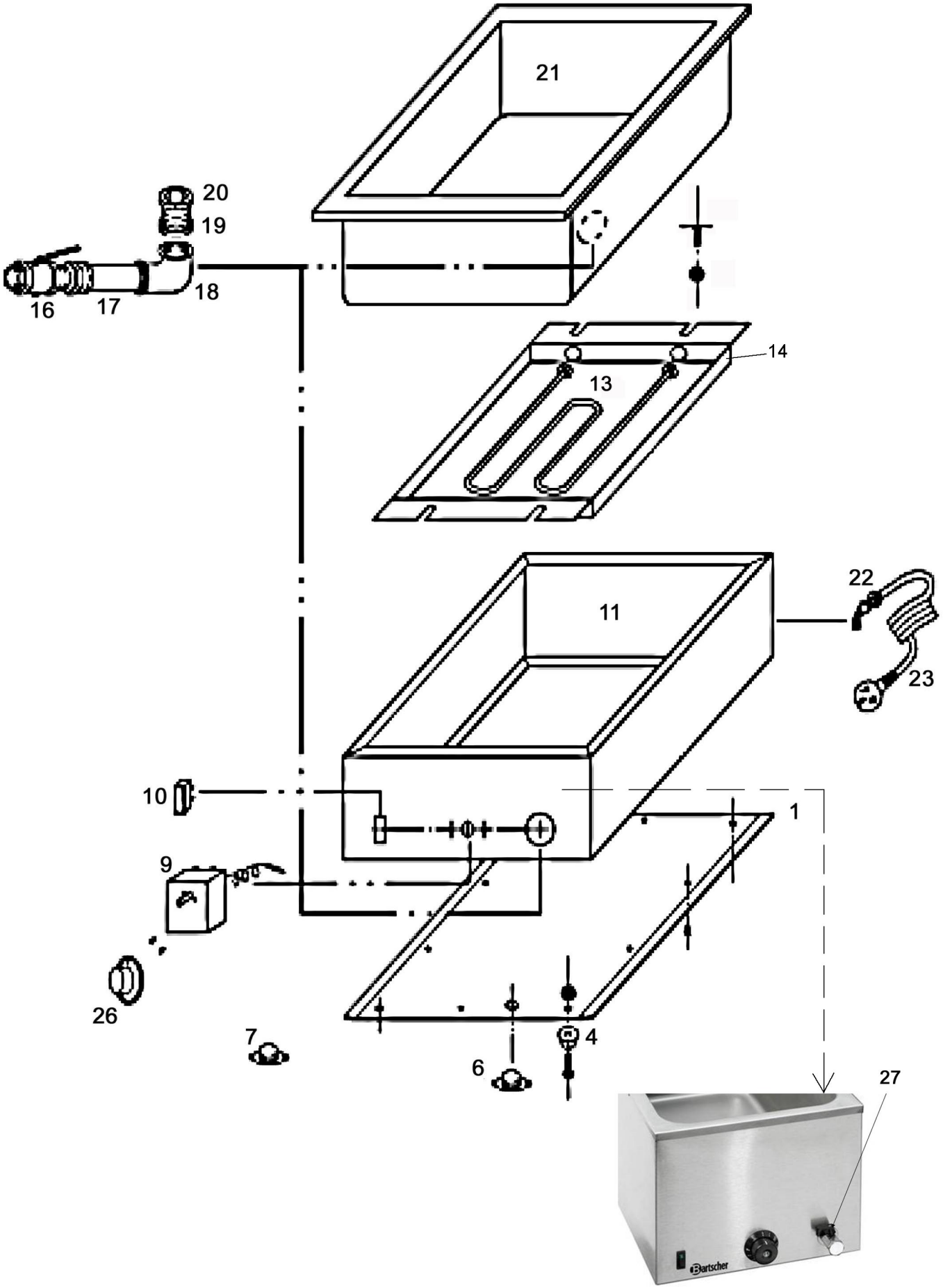

Bartscher	Bain Marie, 1/1GN, 200mm, mit Hahn Artikel-Nr.: 200207	Explosionszeichnung 01.06.2015	Seite 1/2

Pos.	Artikelbeschreibung	Description of item	Artikel Nr./Item No.
1	Bodenplatte, Edelstahl	Bottom plate, stainless steel	0KG20522
4	Fuß, Gummi	Base, rubber	0KG1658
6	Sicherheitsthermostat 130°C	Safety thermostat 130°C	0KG20506
7	Schalter 10A, 250V	Switch 10A, 250V	0CB12004
9	Temperaturregler 200°C, 230V	Temperature regulator 200°C, 230V	0KG20509
10	Schalter 230V, 10A	Switch 230V, 10A	0KG20510
11	Gehäuse	Housing	0KG20523
13	Heizkörper 1200W, 230V	Heating element 1200W, 230V	0KG1652
14	Wanne	Tray	E020020717
16	Ablasshahn	Drain cock	0KG16513
17	Auslauf f. Becken 3/8", kurz ab 03/2005	Outlet pipe f. basin, short from 03/2005	0KG20521
	Auslauf f. Becken 3/8", lang ab 08/2006	Outlet pipe f. basin, long from 08/2006	0KG20517
18	Bogen 3/8"	Bow 3/8"	0KG20518
19	Dichtungsring f. Beckenauslauf	Sealing ring f. basin outlet pipe	0KG20519
20	Einlauf f. Becken 1/2 Zoll	Inlet pipe f. basin 1/2"	0KG16516
21	Wasserwanne	Water jacket	0KG16501
22	Zugentlastung	Strain relief	016240434
23	Anschlusskabel m. Stecker	Power cord w. plug	A039896
26	Knebel m. Skalenring	Thermostat knob	0KG20526
27	Unterlegscheibe	Flat washer	E020020727
o.Abb/n.pic.	Eiereinsatz GN 1/3	Egg insert 1/3 GN	200250
	Reset-Knopf (Sicherheitsthermostat)	Reset button (safety thermostat)	0301030044
	Verbindungsset	Connector set	E0302060054