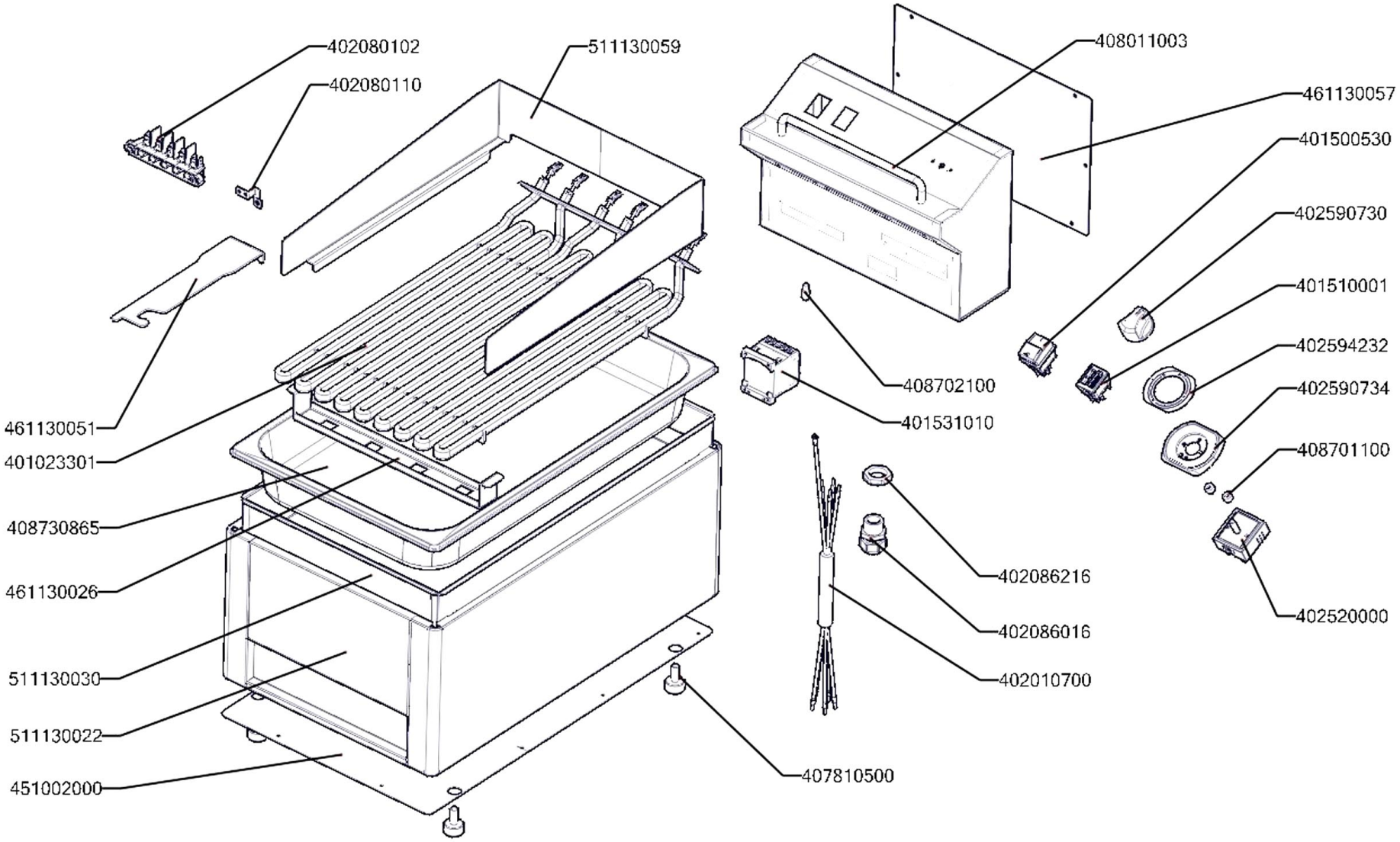

Bartscher	Wassergrill 40 Artikel-Nr.: 370037	Explosionszeichnung 19.05.2017	Seite 1/2

Pos.	Artikelbeschreibung	Description of item	Artikel Nr./Item No.
402080102	Anschlussklemme 450V, 41A	Terminal clamp, brown 450V, 41A	0402080100
402080110	Anschlussklemme	Terminal clamp	E0402080110
511130059	Spritzschutz	Splash guard	E0511130059
408011003	Bügel	Clamp	E0408011003
461130057	Abdeckung, hinten	Back cover	E0461130057
401500530	Schalter, Ein - Aus, 16 A	Switch, on-off, 16 A	0401500530
402590730	Knebel	Knob	E0402590730
401510001	Kontrolllampe	Indicator light	0401510001
402594232	Skalenring	Sclae ring	E0402594232
402590734	Abdeckung	Cover	E0402590734
408701100	Distanzring	Spacer ring	E0408701100
402520000	Energieregler 13 A, 230 V	Energy regulator 13 A, 230 V	05057021010
408702100	Arretierungsschraube	Locking screw	E0408702100
401531010	Schütz DIL EM4	Contactor DIL EM4	E0401531010
402086216	Mutter f. Zugentlastung PG16	Nut f. strain relief PG16	E0402086216
402086016	Zugentlastung	Strain relief	0402086016
402010700	Anschlusskabel 400 V	Power cord 400 V	0402010700
407810500	Fuß M 8 x 15, 1 Satz, 4 Stück	Base M 8 x 15, 1 Set, 4 pcs	E0407810500
451002000	Bodenplatte	Bottom plate	0451002000
511130022	Gehäuse	Housing	E0511130022
511130030	Wanne	Tray	E0511130030
461130026	Halterung	Holder	E0461130026
408730865	GN Behälter, 1/1, T65	GN container, 1/1, D65	A121065
401023301	Heizkörper 4080W, 400V	Heating element, 4080W, 400V	E0401023301
461130051	Schaber	Scraper	E0461130051