BRAVILOR BONAMAT

THa

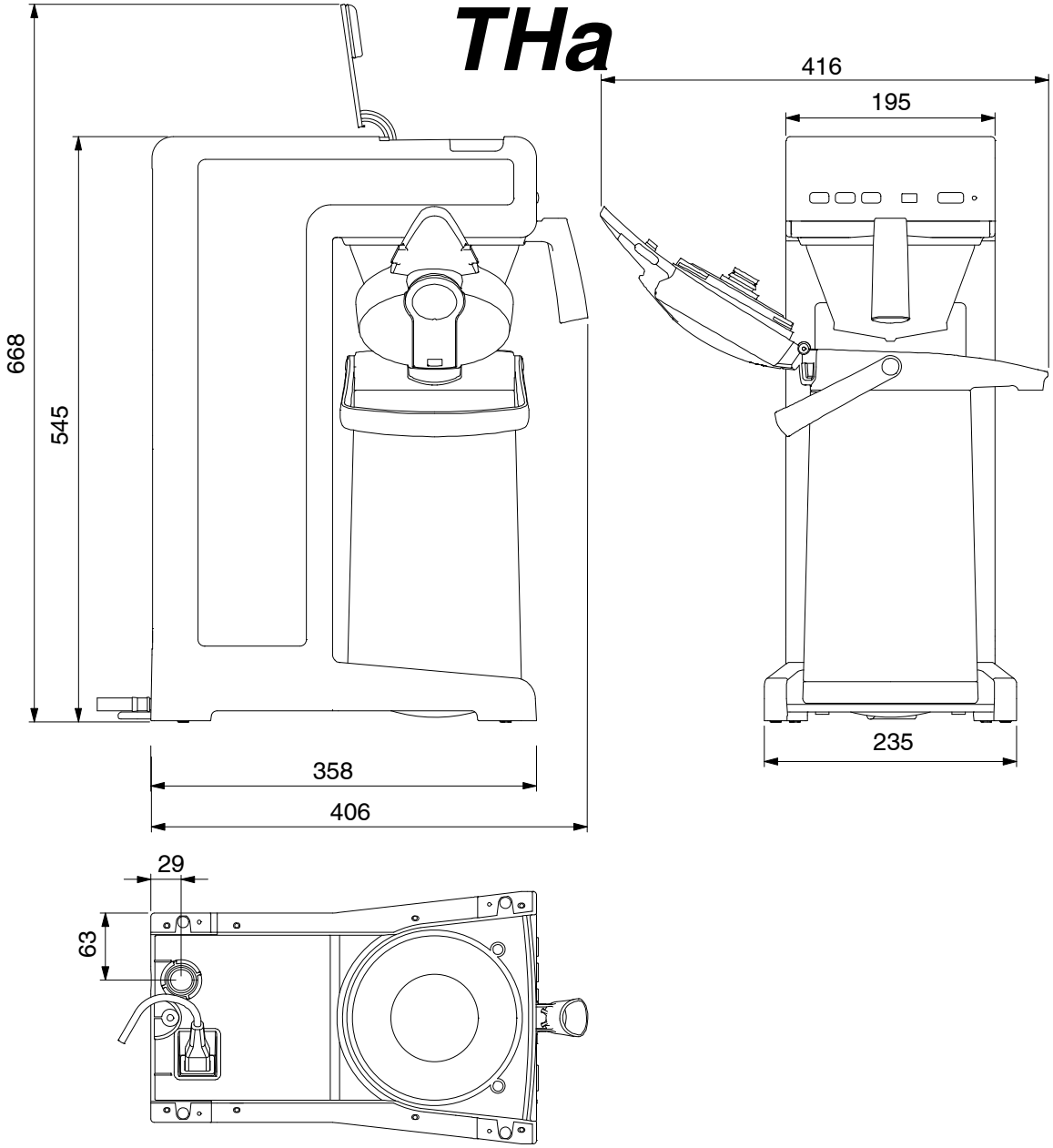

©Copyright Bravilor Bonamat B.V.